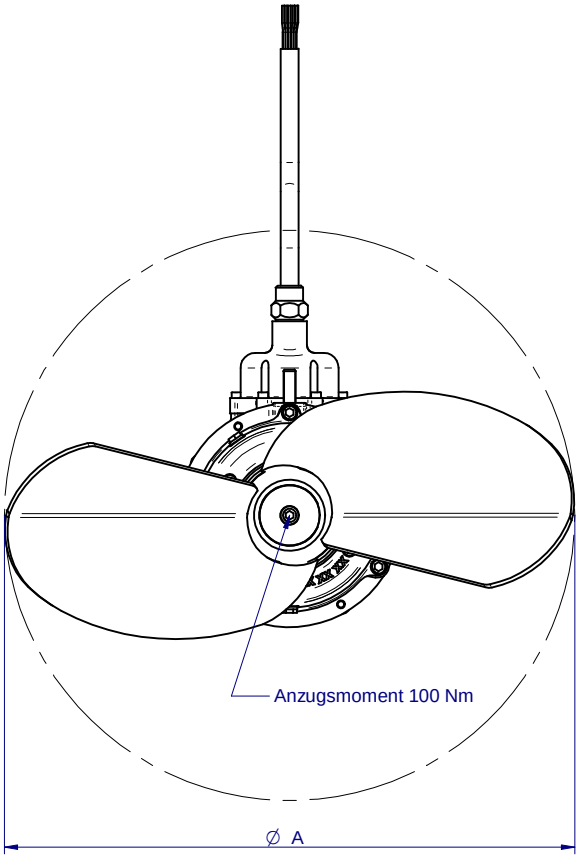
Anzugsmoment 100 Nm
∅ A

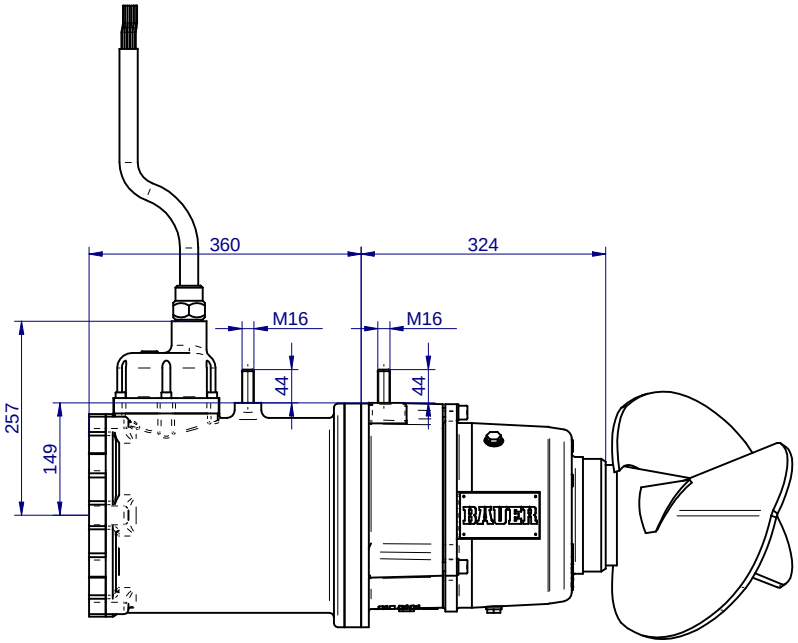
360
324
M16
M16
44
44
257
149
BAUER

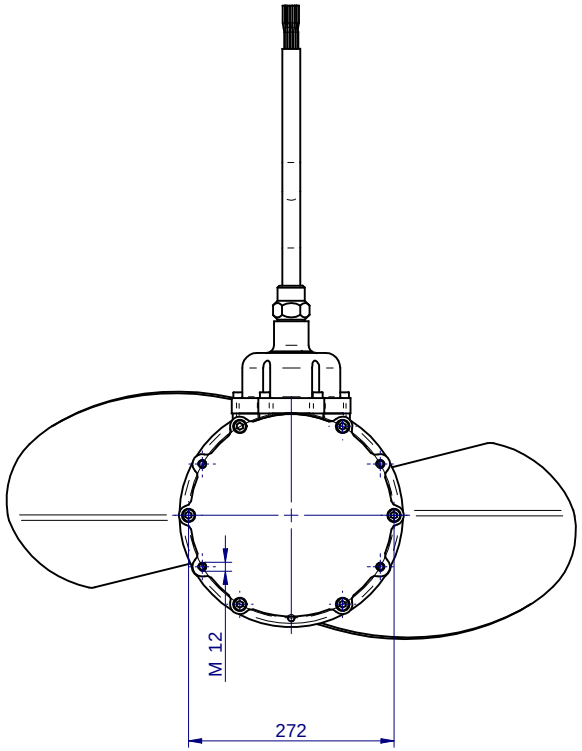
M 12
272

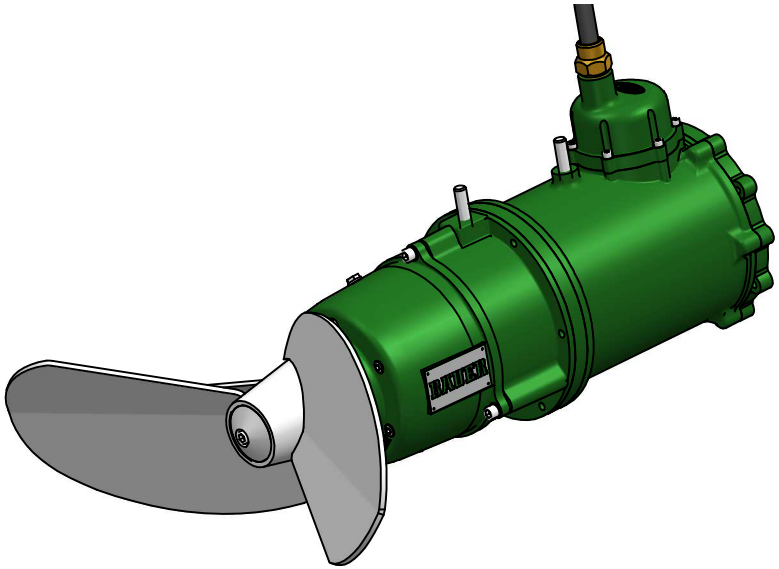
BAUER

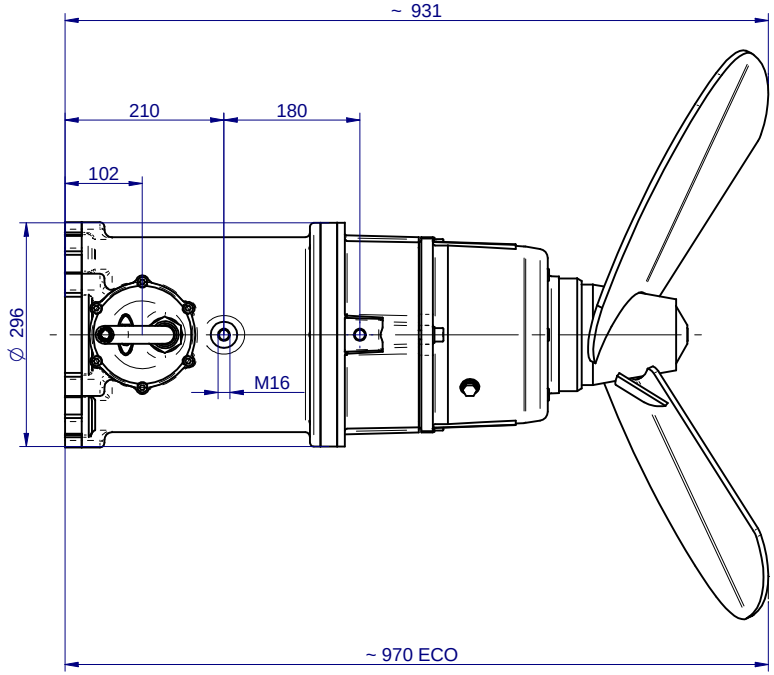
~ 931
210
180
102
∅ 296
M16
~ 970 ECO